S:T ERIKS

PRODUKTBLAD

Granitplattor (flammad yta)

Naturstensplattor i flammad granit ger en lyxprägel på vilken yta som helst. Våra standardplattor finns i tre storlekar som kan läggas separat eller blandade för en mer livfull yta. S:t Eriks naturstensplattor är endast 30 mm och därför alltför tunna för fordonstrafik. Däremot kan våra naturstenar användas inomhus eller i inglasade uterum och blir då de vackraste golv du kan tänka dig.

Crystal Black

Crystal Grey Padang Dark Crystal Black

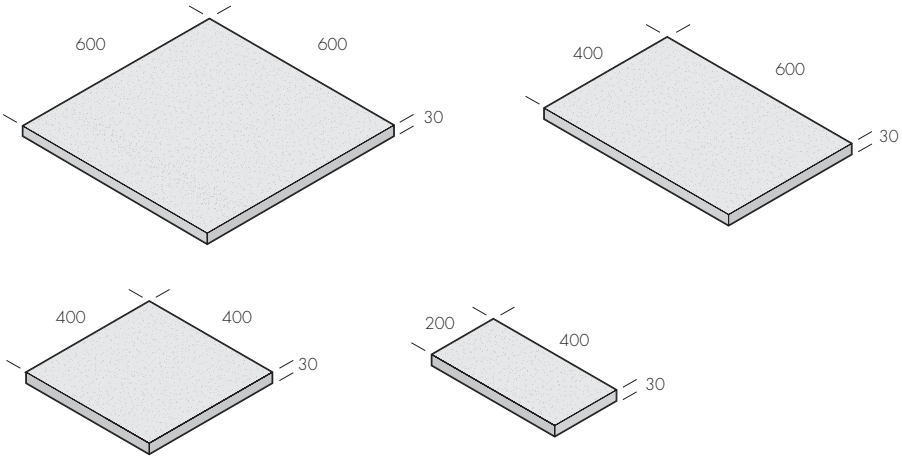

Produkt	Dimension mm	Trafikklass	kg/m²	st/m²	m²/pall	st/pall
Granit	600x600x30	G	88	2,8	12,6	35
	400x600x30	G	88	4,2	16,2	68
	400x400x30	G	88	6,3	10,8	68
	200x400x30	G	88	12,5	10,9	136

S:T ERIKS

PRODUKTBLAD

Produktfakta Crystal Grey

Crystal Grey

Art kod	Behandling	Storlek	Mängd/pall	Ca vikt/enhet	Ca antal/m²
702510	Flammad	600 x 400 x 30 mm	68st/pall	19,3 kg/m2	4,2st/m²
702310	Flammad	400 x 400 x 30 mm	68st/pall	12,9 kg/m2	6,25st/m²
702110	Flammad	400 x 200 x 30 mm	136st/pall	6,48 kg/m2	12,5st/m²

Ursprungsland: Kina

Visste du att Kinas kultur är en av världens äldsta. Det är i Kina som många stora uppfinningar sett dagens ljus, exempel pappret och boktryckarkonsten, porslin, krut och kompassen.

Användningsområden

Denna platta, kan användas till flera olika saker. T ex kan man använda den som golvplatta för bruksläggning. Andra användningsområden är fasad ochmur-beklädnad utomhus och markplattor.

Kända problem

Rostfläckar kan i undantagsfall uppträda på stenen. Detta beror på den kemiska sammansättingen. Fläckarna försvinner dock med tiden.

Denna sten släpper med enkelhet igenom fukt. Detta betyder att den blir snabbt fuktig och den torkar upp snabbt. Därför bör underlaget var bra drenerat.

Toleranser

Tillverkningstoleranser tillämpas enligt Sveriges Stenindustriförbund.

Tjocklek: +/- 3,0 mm
Ytmått- längd, bredd: +/- 2,0 mm
Diagonalmått: +/- 6,0 mm
Buktighet: +/- 10 %

Åtgång av fästmassa

Åtgången gäller utjämnat golv. Vid mindre jämnt underlag är åtgången större

Fästmassa

2 mm 3 – 4 kg / m2
3 mm 5 – 6 kg / m2
4 mm 6 – 7 kg / m2

Läggningsbruk

40 mm 75 kg / m2
50 mm 100 kg / m2
60 mm 125 kg / m2
70 mm 150 kg / m2
80 mm 175 kg / m2

Montering

Limning på fasad, mur eller golv:
Limma plattorna på ett stabilt underlag. T ex betong eller Lecablock. Dessa plattor går lika bra att montera på vägg som på golv. Man kan limma med flera olika sorters fästmassor, men vi rekommenderar LIP Multi flexfix, grå. (Art nr: LIP20-2). Fogning kan naturligtvis göras med vilken färg som helst, vi rekommenderar dock LIP Klinkerfog, grå (Art nr: LIP66-2), för denna typ av montering. Vid montering på fasad över 2 meter, bör plattorna kramlas. Detta bör endast göras av kvalificerat yrkesfolk.

Montering av markplattor: Se separat blad med anvisningar för montering av markplattor.

Åtgång av fogmassa vid 2 mm fogar.
Det går ca 0,8 kg fog per m², till dessa plattor. Vid 5 mm fog går det ca 4 kg /m².
Åtgången är lite större då plattor/hälla som läggs i bruk som regel är tjockare. Fogning av golv och väggplattor bör ske tidigast 24 timmar efter montering.

Fysiska egenskaper

Vattenabsorption: 0,28 %
Densitet: 2,64 g/cm3
Böjhållfasthet: 10,80 Mpa
Tryckhållfasthet: 174,20 Mpa

S:T ERIKS

PRODUKTBLAD

Produktfakta Padang Dark

Padang Dark

Art kod	Behandling	Storlek	Mängd/pall	Ca vikt/enhet	Ca antal/m²
702611	Flammad	600 x 400 x 30 mm	68st/pall	20,7kg/st	4,2st/m²
702411	Flammad	400 x 400 x 30 mm	68st/pall	13.92kg/st	6,25st/m²
702211	Flammad	400 x 200 x 30 mm	136st/pall	6,96kg/st	12,5st/m²

Ursprungsland: Kina

Visste du att det ryms 21,33 Sverige på Kinas yta. Dessutom bor det 143,7 gånger fler människor i Kina jämfört med Sverige.

Uppgifterna från 2008

Användningsområden

Denna platta, kan användas till flera olika saker. T ex kan man använda den som golvplatta för bruksläggning. Andra användningsområden är fasad och murbeklädnad utomhus och markplattor.

Toleranser

Tillverkningstoleranser tillämpas enligt Sveriges Stenindustriförbund.

Tjocklek: +/- 3,0 mm
Ytmått- längd, bredd: +/- 2,0 mm
Diagonalmått: +/- 6,0 mm
Buktighet: +/- 10 %

Åtgång av fästmassa

Åtgången gäller utjämnat golv. Vid mindre jämnt underlag är åtgången större

Fästmassa

2 mm 3 – 4 kg / m2
3 mm 5 – 6 kg / m2
4 mm 6 – 7 kg / m2

Läggningsbruk

40 mm 75 kg / m2
50 mm 100 kg / m2
60 mm 125 kg / m2
70 mm 150 kg / m2
80 mm 175 kg / m2

Montering

Limning på fasad, mur eller golv:
Limma plattorna på ett stabilt underlag. T ex betong eller Lecablock. Dessa plattor går lika bra att montera på vägg som på golv. Man kan limma med flera olika sorters fästmassor, men vi rekommenderar LIP Multi flexfix, grå. (Art nr: LIP20-2). Fogning kan naturligtvis göras med vilken färg som helst, vi rekommenderar dock LIP Klinkerfog, grå (Art nr: LIP66-2), för denna typ av montering. Vid montering på fasad över 2 meter, bör plattorna kramlas. Detta bör endast göras av kvalificerat yrkesfolk.

Montering av markplattor: Se separat blad med anvisningar för montering av markplattor.

Åtgång av fogmassa vid 2 mm fogar.
Det går ca 0,8 kg fog per m², till dessa plattor. Vid 5 mm fog går det ca 4 kg /m².
Åtgången är lite större då plattor/hälla som läggs i bruk som regel är tjockare. Fogning av golv och väggplattor bör ske tidigast 24 timmar efter montering.

Fysiska egenskaper

Vattenabsorption: 0,14 %
Densitet: 2,80 g/cm3
Böjhållfasthet: 22,20 Mpa
Tryckhållfasthet: 205,70 Mpa

S:T ERIKS

PRODUKTBLAD

Produktfakta Crystal Black

Crystal Black

Art kod	Behandling	Storlek	Mängd/pall	Ca vikt/enhet	Ca antal/m²
702514	Flammad	600 x 400 x 30 mm	68st/pall	21,4 kg/m2	4,2st/m²
702314	Flammad	400 x 400 x 30 mm	68st/pall	14,4 kg/m2	6,25st/m²
702114	Flammad	400x 200 x 30 mm	136st/pall	7,2 kg/m2	12,5st/m²

Ursprungsland: Kina

Visste du att Shanghai har en yta av 6340 km2. Där bor 18,67 miljoner människor. Som jämförelse är storleken på Stockholms län 6785 km2. Där bor 1,95 miljoner människor. *Uppgifterna från 2008*

Användningsområden

Denna platta, kan användas till flera olika saker. T ex kan man använda den som golvplatta för bruksläggning. Andra användningsområden är fasad och murbeklädnad utomhus och markplattor.

Toleranser

Tillverkningstoleranser tillämpas enligt Sveriges Stenindustriförbund.

Tjocklek: +/- 3,0 mm
Ytmått- längd, bredd: +/- 2,0 mm
Diagonalmått: +/- 6,0 mm
Buktighet: +/- 10 %

Åtgång av fästmassa

Åtgången gäller utjämnat golv. Vid mindre jämnt underlag är åtgången större

Fästmassa

2 mm 3 – 4 kg / m2
3 mm 5 – 6 kg / m2
4 mm 6 – 7 kg / m2

Läggningsbruk

40 mm 75 kg / m2
50 mm 100 kg / m2
60 mm 125 kg / m2
70 mm 150 kg / m2
80 mm 175 kg / m2

Montering

Limning på fasad, mur eller golv:
Limma plattorna på ett stabilt underlag. T ex betong eller Lecablock. Dessa plattor går lika bra att montera på vägg som på golv. Man kan limma med flera olika sorters fästmassor, men vi rekommenderar LIP Multi flexfix, grå. (Art nr: LIP20-2). Fogning kan naturligtvis göras med vilken färg som helst, vi rekommenderar dock LIP Klinkerfog, grå (Art nr: LIP66-2), för denna typ av montering. Vid montering på fasad över 2 meter, bör plattorna kramlas. Detta bör endast göras av kvalificerat yrkesfolk.

Montering av markplattor: Se separat blad med anvisningar för montering av markplattor.

Åtgång av fogmassa vid 2 mm fogar.
Det går ca 0,8 kg fog per m², till dessa plattor. Vid 5 mm fog går det ca 4 kg /m².
Åtgången är lite större då plattor/hälla som läggs i bruk som regel är tjockare. Fogning av golv och väggplattor bör ske tidigast 24 timmar efter montering.

Fysiska egenskaper

Vattenabsorption: 0,09 %
Densitet: 2,98 g/cm3
Böjhållfasthet: 25,80 Mpa
Tryckhållfasthet: 201,10 Mpa